ՏԵԽՆԻԿԱԿԱՆ ԱՌԱՋԱԴՐԱՆՔ

Էներգաարդյունավետ վառարանների ձեռքբերման և առաքման ծառայությունների համար

1. Ընդհանուր տեղեկատվություն

Գերմանական խնայողական բանկերի միջազգային համագործակցության միավորման հայաստանյան ներկայացուցչությունն (DSIK Armenia) իրականացնում է «Էներգաարդյունավետության և վերականգնվող էներգիայի լուծումների և խորհրդատվության խթանում Հայաստանում» (SAFER) նախաձեռնությունը, որն իրականացվում է Եվրոպական միության և Գերմանիայի Դաշնային Հանրապետության տնտեսական համագործակցության և զարգացման նախարարության (BMZ) համաֆինանսավորմամբ և GIZ-ի կողմից իրականացվող «Կայուն էներգիա հանուն Հայաստանում կլիմայակայուն համայնքային զարգացման» (SE4Resilience) ծրագրի շրջանակում:

Նախաձեռնությունն իրականացվում է ՀՀ չորս մարզերում՝ Սյունիքում, Տավուշում, Գեղարքունիքում և Շիրակում: Այն ուղղված է աջակցելու նշված մարզերում խոցելի և կին գլխավոր ունեցող տնային տնտեսություններին՝ ներդրումներ կատարելու էներգաարդյունավետության և վերականգնվող էներգիայի լուծումների ուղղությամբ՝ դրանով զգալիորեն նվազեցնելով էներգիայի համար կատարվող ֆինանսական ծախսերը, ինչպես նաև կլիմայի կայունությունը՝ վառելափայտի, գոմաղբի և այլ վառելիքի սպառումը կրճատելու միջոցով:

Այդ համատեքստում ավանդական վառարաններ օգտագործող տնային տնտեսությունների համար էներգաարդյունավետ վառարանների կիրառումը դիտարկվում է որպես հասանելի և գործնական լուծում, որը կարող է նպաստել վառելիքի ավելի արդյունավետ օգտագործմանը, էներգետիկ ծախսերի նվազեցմանը և ավանդական վառելիքի, այդ թվում՝ վառելափայտի և գոմաղբի, սպառման կրճատմանը:

SAFER նախաձեռնության շրջանակում իրականացվող շահառուների ընտրության, տեխնիկական գնահատման և էներգետիկ կարիքների բացահայտման գործընթացների արդյունքում նախատեսվում է ընտրված ընտանիքներին տրամադրել համապատասխան էներգաարդյունավետ լուծումներ՝ ելնելով նրանց կարիքներից և բնակարանային պայմաններից:

Սույն գնումը նախատեսում է 300 (ծառայության իրականացման ընթացքում հնարավոր է վառարանների անհրաժեշտ գնման քանակը հասնի մինչև 400-ի) էներգաարդյունավետ վառարանների պատրաստում և մատակարարում, որոնք նախատեսված են SAFER նախաձեռնության շրջանակում ընտրված շահառու ընտանիքներին տրամադրելու համար: Վառարանները բաշխվելու են նախաձեռնության չորս թիրախային մարզերում՝ DSIK-ի կողմից հաստատված շահառուների և բաշխման պլանի համաձայն:

Գնման նպատակն է ապահովել շահառու ընտանիքների համար տեխնիկապես համապատասխան, որակյալ և էներգաարդյունավետ վառարանների հասանելիությունը՝ SAFER նախաձեռնության շրջանակում նախատեսված էներգաարդյունավետության միջոցառումների իրականացման և ակնկալվող էներգախնայողության արդյունքների ապահովման նպատակով:
Վառարանների արտադրությունը պետք է իրականացվի սույն Տեխնիկական առաջադրանքին կից ներկայացվող տեխնիկական բնութագրի և գծագրերի ամբողջական համապատասխանությամբ, տեխնիկական բնութագրերին և/կամ գծագրերից հնարավոր շեղումները պետք է նախապես համաձայնեցվի պատվիրատուի հետ: Նշված փաստաթղթերը հանդիսանում են սույն Տեխնիկական առաջադրանքի անբաժանելի մասը և սահմանում են մատակարարվող վառարանների տեխնիկական պահանջները և համապատասխան տեխնիկական լուծումները:

2. Գնման առարկան

Մրցույթի առարկան է՝

300 (ծառայության իրականացման ընթացքում հնարավոր է վառարանների անհրաժեշտ գնման քանակը հասնի մինչև 400-ի) էներգաարդյունավետ վառարանների արտադրություն/պատրաստում, մատակարարում և առաքում վերը նշված չորս թիրախային մարզերի մարզկենտրոններ՝ DSIK-ի կողմից տրամադրված հասցեներով:
Մատակարարվող վառարանները պետք է ամբողջությամբ համապատասխանեն սույն Տեխնիկական առաջադրանքին կից ներկայացվող հետևյալ փաստաթղթերին.

1. Էներգաարդյունավետ վառարանի տեխնիկական բնութագիր,
2. Էներգաարդյունավետ վառարանի գծագրեր:

Նշված երկու փաստաթղթերը հանդիսանում են սույն Տեխնիկական առաջադրանքի անբաժանելի հավելվածները:
Մատակարարը պարտավոր է վառարանները պատրաստել՝ առանց տեխնիկական բնութագրից և գծագրերից շեղումների:
Տեխնիկական բնութագիրը և գծագրերը սահմանում են մատակարարվող վառարանի համապատասխան տեխնիկական լուծումները, չափորոշիչները, կառուցվածքային և այլ պահանջները: Մրցույթի մասնակիցները պարտավոր են իրենց տեխնիկական առաջարկը կազմել՝ հիմք ընդունելով նշված փաստաթղթերը:

3. Արտադրության և տեխնիկական համապատասխանության պահանջներ

Մատակարարը պետք է ապահովի բոլոր 300 (ծառայության իրականացման ընթացքում հնարավոր է վառարանների անհրաժեշտ գնման քանակը հասնի մինչև 400-ի) վառարանների պատրաստումը՝ կից ներկայացվող տեխնիկական բնութագրի և գծագրերի ամբողջական և ճշգրիտ համապատասխանությամբ:
Մասնավորապես՝

- վառարանների կառուցվածքը պետք է համապատասխանի կից գծագրերին,
- կիրառվող նյութերը և դրանց տեխնիկական բնութագրերը պետք է համապատասխանեն կից տեխնիկական բնութագրին,
- արտադրության ընթացքում պետք է պահպանվեն գծագրերում և տեխնիկական բնութագրում սահմանված չափերը և տեխնիկական լուծումները,

- բոլոր արտադրված վառարանները պետք է լինեն նույնական՝ տեխնիկական բնութագրի և հաստատված գծագրերի պահանջների տեսանկյունից,
- մատակարարը պատասխանատու է արտադրված վառարանների որակի և տեխնիկական համապատասխանության համար, այդ թվում այրման խցի հերմետիկության:

Տեխնիկական բնութագրում կամ գծագրերում նախատեսված պահանջների որևէ փոփոխություն կամ փոխարինում մատակարարի կողմից չի թույլատրվում առանց պատվիրատուի հետ համաձայնեցման:

4. Արտադրական կարողություններ

Մրցույթի մասնակիցը պետք է ներկայացնի տեղեկատվություն իր արտադրական կարողությունների վերաբերյալ՝ ցույց տալու համար, որ ունի անհրաժեշտ տեխնիկական և արտադրական ներուժ՝ 300 (ծառայության իրականացման ընթացքում հնարավոր է վառարանների անհրաժեշտ գնման քանակը հասնի մինչև 400-ի) վառարանների պատրաստումն ու մատակարարումն ապահովելու համար:
Տեխնիկական կարողությունների նկարագրության մեջ անհրաժեշտ է ներկայացնել/հիմնավորել, մասնավորապես՝

- արտադրական տարածքի և առկա արտադրական հզորությունների վերաբերյալ տեղեկատվություն,
- օգտագործվող հիմնական սարքավորումների և տեխնոլոգիական հնարավորությունների համառոտ նկարագրություն,
- համանման կամ համապատասխան արտադրանքի պատրաստման փորձ,
- նախատեսվող արտադրության և մատակարարման ժամանակացույց:

<u>Վառարանների համար նախատեսված մետաղական բաղադրիչների լազերային կտրման և եռակցման միջոցով պատրաստման տեխնիկական և արտադրական կարողությունը կդիտարկվի որպես առավելություն:</u>

5. Որակի ապահովում և համապատասխանության վերահսկողություն

Մատակարարը պարտավոր է ապահովել արտադրության ամբողջ գործընթացի նկատմամբ համապատասխան որակի վերահսկողություն:
DSIK-ը իրավունք ունի արտադրության կամ մատակարարման ընթացքում իրականացնել համապատասխանության ստուգումներ՝ նպատակ ունենալով համոզվել, որ արտադրվող և մատակարարվող վառարանները համապատասխանում են պայմանագրով և դրա հավելվածներով սահմանված պահանջներին:
Անհրաժեշտության դեպքում DSIK-ը կարող է պահանջել ներկայացնել արտադրական գործընթացի վերաբերյալ լրացուցիչ տեղեկատվություն կամ կազմակերպել արտադրված վառարանների ընտրանքային ստուգում:
Մատակարարը պատասխանատու է իր կողմից մատակարարված յուրաքանչյուր վառարանի՝

- տեխնիկական բնութագրին համապատասխանության,
- գծագրերին համապատասխանության,
- արտադրական որակի,
- ամբողջականության և
- մատակարարման ժամանակ վնասվածքներից զերծ մնալու վիճակի համար:

6. Առաջին նմուշի/սկզբնական խմբաքանակի հաստատում

Արտադրության մեկնարկից առաջ DSIK-ը կարող է մատակարարից պահանջել ներկայացնել պատրաստված առաջին նմուշը կամ սկզբնական խմբաքանակը՝ տեխնիկական համապատասխանությունը ստուգելու նպատակով:
Նմուշի համապատասխանության հաստատումից հետո մատակարարը կարող է շարունակել ամբողջ խմբաքանակի արտադրությունը՝ համաձայն հաստատված տեխնիկական փաստաթղթերի:
Առաջին նմուշի հաստատումը չի ազատում մատակարարին հետագայում մատակարարված բոլոր վառարանների տեխնիկական համապատասխանության և որակի համար պատասխանատվությունից:

7. Առաքում և մատակարարում

Մատակարարը պետք է ապահովի պատրաստված վառարանների առաքումը չորս թիրախային մարզերի մարզկենտրոններ:
Առաքման վայրերի և յուրաքանչյուր մարզ առաքվող քանակների վերաբերյալ վերջնական տեղեկատվությունը մատակարարին կտրամադրվի DSIK-ի կողմից:
Վառարանների տեղափոխման, բեռնման, բեռնաթափման և մարզկենտրոններ առաքման հետ կապված **բոլոր ծախսերը պետք է ներառված լինեն մասնակցի ներկայացրած ընդհանուր ֆինանսական առաջարկի մեջ**:
DSIK-ը լրացուցիչ չի վճարի վառարանների տեղափոխման կամ առաքման համար, եթե այդ ծախսերը նախապես ներառված չեն պայմանագրային գնման արժեքում:

8. Մատակարարման ժամկետ

Բոլոր 300 (ծառայության իրականացման ընթացքում հնարավոր է վառարանների անհրաժեշտ գնման քանակը հասնի մինչև 400-ի) վառարանները պետք է ամբողջությամբ արտադրված և մատակարարված լինեն մատակարարի կողմից ներկայացված տեխնիկական առաջարկում նշված ժամկետներին համապատասխան:
Մատակարարումը կարող է իրականացվել նաև տրանշերով/խմբաքանակներով, եթե դրա անհրաժեշտությունը բխում է SAFER նախաձեռնության իրականացման ժամանակացույցից:
Տրանշներով մատակարարման դեպքում՝

- մատակարարման քանակները,
- մարզերը,
- առաքման ժամկետները և
- յուրաքանչյուր խմբաքանակի մատակարարման հերթականությունը

պետք է նախապես համաձայնեցվեն DSIK-ի հետ:
Մատակարարը իր տեխնիկական առաջարկում պետք է ներկայացնի առաջարկվող մատակարարման ժամանակացույցը՝ նշելով արտադրության և առաքման նախատեսվող փուլերը:

9. Մատակարարման ընդունում

Յուրաքանչյուր խմբաքանակի մատակարարումից հետո DSIK-ը կիրականացնի դրա ընդունման գործընթացը։
Ընդունման ընթացքում կարող են ստուգվել՝

1. մատակարարված վառարանների քանակը,
2. արտաքին և տեսանելի վիճակը,
3. տեխնիկական բնութագրին համապատասխանությունը,
4. գծագրերին համապատասխանությունը,
5. մատակարարման ամբողջականությունը,
6. պայմանագրով և հավելվածներով սահմանված այլ պահանջների կատարումը։

Տեխնիկական կամ որակական անհամապատասխանություն ունեցող վառարանները կարող են չընդունվել։
Նման դեպքում մատակարարը պարտավոր է DSIK-ի կողմից սահմանված ողջամիտ ժամկետում վերացնել անհամապատասխանությունը կամ փոխարինել համապատասխան վառարանը՝ առանց DSIK-ի համար լրացուցիչ ծախսի։

10. Մասնակցի տեխնիկական առաջարկի բովանդակությունը

Մրցույթի մասնակիցը տեխնիկական առաջարկի շրջանակում պետք է ներկայացնի առնվազն հետևյալ տեղեկատվությունը.

10.1. Կազմակերպության վերաբերյալ տեղեկատվություն

- անվանումը,
- իրավական կարգավիճակը,
- գործունեության հասցեն և կոնտակտային տվյալները,
- պատասխանատու անձի տվյալները։

10.2. Արտադրական կարողությունների նկարագրություն

Մասնակիցը պետք է ներկայացնի իր արտադրական հնարավորությունների համառոտ նկարագրությունը և անհրաժեշտության դեպքում՝ համապատասխան սարքավորումների վերաբերյալ տեղեկատվություն։

10.3. Նմանատիպ փորձ

Պետք է ներկայացվի նմանատիպ արտադրանքի կամ մետաղական/ջեռուցման սարքավորումների արտադրության և մատակարարման համապատասխան փորձի վերաբերյալ տեղեկատվություն։

10.4. Արտադրության և մատակարարման ժամանակացույց

Պետք է ներկայացվի վառարանների արտադրության և մատակարարման առաջարկվող ժամանակացույցը՝ ներառյալ, անհրաժեշտության դեպքում, տրանշերով մատակարարման առաջարկը։ Սահմանի վառարանների պատրաստման հստակ վերջնաժամկետ՝ անհրաժեշտության դեպքում տրանշերով տրամադրելու հնարավորությամբ։ **Քանի որ, ծառայության իրականացման ընթացքում հնարավոր է, որ վառարանների անհրաժեշտ գնման քանակը հասնի մինչև 400-ի, ուստի պետք է ներկայացվի նաև 400 վառարանի պատրաստման դեպքում ժամանակացույց։**

10.5. Տեխնիկական համապատասխանության հաստատում

Մասնակիցը պետք է հաստատի, որ իր առաջարկած վառարանները պատրաստվելու են սույն Տեխնիկական առաջադրանքին կից տեխնիկական բնութագրին և գծագրերին համապատասխան:

10.6. Լազերային կտրման և եռակցման կարողություն

Եթե մասնակիցն ունի լազերային կտրման և եռակցման միջոցով համապատասխան բաղադրիչների արտադրության տեխնիկական հնարավորություն, ապա այդ մասին պետք է ներկայացնի տեղեկատվություն տեխնիկական առաջարկում:

11. Ֆինանսական առաջարկ

Մասնակիցը պետք է ներկայացնի հստակ և ամբողջական ֆինանսական առաջարկ:

Ֆինանսական առաջարկը պետք է ներառի առնվազն՝

- մեկ վառարանի արտադրության/մատակարարման արժեքը,
- վառարանների ընդհանուր արժեքը, ներառյալ՝ տեղափոխումը և բեռնում-բեռնաթափումը մատակարարման հասցեներում: **Քանի որ, ծառայության իրականացման ընթացքում հնարավոր է, որ վառարանների անհրաժեշտ գնման քանակը հասնի մինչև 400-ի, ուստի պետք է ներկայացվի 2 ֆինանսական առաջարկ՝ մեկը 300 վառարանների արտադրության դեպքում, մյուսը՝ 400 վառարանի արտադրության դեպքում:**
- բոլոր կիրառելի հարկերը, վճարները և այլ պարտադիր ծախսերը:

Առաքման արժեքը պետք է ներառված լինի վառարանների առաջարկվող ընդհանուր արժեքի մեջ և DSIK-ի կողմից առանձին չի փոխհատուցվելու:

Ֆինանսական առաջարկը պետք է ներկայացվի ՀՀ դրամով:

12. Մատակարարի հիմնական պարտավորությունները

Ընտրված մատակարարը պարտավորվում է՝

1. արտադրել 300 (ծառայության իրականացման ընթացքում հնարավոր է վառարանների անհրաժեշտ գնման քանակը հասնի մինչև 400-ի) էներգաարդյունավետ վառարան՝ սահմանված տեխնիկական պահանջներին համապատասխան,
2. պահպանել տրամադրված տեխնիկական բնութագրի և գծագրերի պահանջները,
3. ապահովել արտադրանքի պատշաճ որակը,
4. պահպանել համաձայնեցված արտադրության և մատակարարման ժամանակացույցը,
5. ապահովել վառարանների անվտանգ և պատշաճ տեղափոխումը,
6. կազմակերպել առաքումը չորս թիրախային մարզերի մարզկենտրոններ,
7. ապահովել, որ առաքման հետ կապված բոլոր ծախսերը ներառված լինեն պայմանագրային արժեքում,
8. անհրաժեշտության դեպքում համագործակցել DSIK-ի հետ տրանշերով մատակարարման ժամանակացույցի համաձայնեցման հարցում,
9. փոխարինել կամ շտկել տեխնիկական կամ որակական անհամապատասխանություն ունեցող արտադրանքը՝ պայմանագրով սահմանված կարգով,

10. համագործակցել DSIK-ի հետ մատակարարման և ընդունման գործընթացի բոլոր փուլերում:

13. Աշխատանքային և սոցիալական օրենսդրության պահանջների պահպանում

Մատակարարը պարտավոր է վառարանների արտադրության և մատակարարման աշխատանքների իրականացման ընթացքում պահպանել Հայաստանի Հանրապետության գործող աշխատանքային, հարկային և սոցիալական օրենսդրության պահանջները:

Վառարանների արտադրության գործընթացում ներգրավված բոլոր աշխատակիցների հետ աշխատանքային հարաբերությունները պետք է պատշաճ կերպով ձևակերպված լինեն՝ Հայաստանի Հանրապետության օրենսդրությամբ սահմանված կարգով, իսկ աշխատողների գրանցումը հարկային մարմնում և աշխատավարձերի, եկամտային հարկի ու սոցիալական վճարների հաշվարկումն ու վճարումը պետք է իրականացվեն օրենքով սահմանված պահանջներին համապատասխան: ՀՀ օրենսդրությամբ գործատուն պատասխանատու է աշխատողների՝ հարկային մարմնում սահմանված կարգով գրանցման համար:

Մատակարարը պատասխանատու է իր կողմից ներգրավված աշխատուժի աշխատանքային և սոցիալական իրավունքների պաշտպանության, ինչպես նաև արտադրական գործընթացում կիրառելի աշխատանքային օրենսդրության պահանջների պահպանման համար:

14. Պայմանագրի իրականացման ժամկետ

Ծառայության/մատակարարման ընդհանուր իրականացման վերջնաժամկետը կսահմանվի մատակարարի կողմից առաջարկված ժամանակացույցի, որը կհամաձայնեցվի և ընդունելի կլինի DSIK-ի կողմից:

15. Հատուկ նշում տեխնիկական համապատասխանության վերաբերյալ

Մրցույթի մասնակիցները պետք է հաշվի առնեն, որ տվյալ գնումը նախատեսում է կոնկրետ տեխնիկական լուծման արտադրություն և մատակարարում, և ոչ թե շուկայում առկա ցանկացած էներգաարդյունավետ վառարանի ձեռքբերում:

Հետևաբար, մասնակիցների կողմից առաջարկվող արտադրանքը պետք է ամբողջությամբ հիմնված լինի DSIK-ի կողմից տրամադրված տեխնիկական բնութագրի և գծագրերի վրա:

Այլ արտադրատեսակների, այլ մոդելների կամ տեխնիկական բնութագրից տարբերվող լուծումների առաջարկը չի համարվի համապատասխան առաջարկ, եթե այն չի համապատասխանում նշված հավելվածների պահանջներին:

Հավելվածների ցանկ

Հավելված 1 - Էներգաարդյունավետ վառարանի տեխնիկական պահանջ – 8 էջ

Հավելված 2 - Էներգաարդյունավետ վառարանի գծագրեր – 12 էջ

Հավելված 1

Ուղղանկյուն ջեռոցով վառարանի արտադրությանը

վերաբերող տեխնիկական պահանջներ

- Վառարանի բոլոր մասերի եռակցումն իրականացվում է ներքին եռակցման /сварка/ եղանակով, բացառությամբ կովեկտիվ գոտու վերին և ստորին պատերի ամբողջ եզրերը, ինչպես նաև ծխնելույզի հիմքը չորս կողմից /տես նկար 1 և նկար 2/։

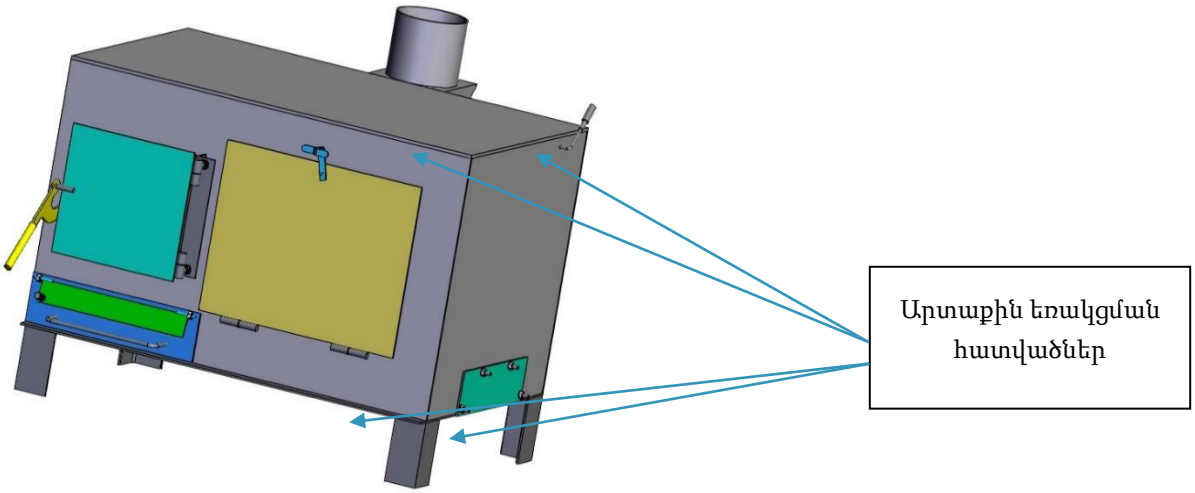

Նկար 1.

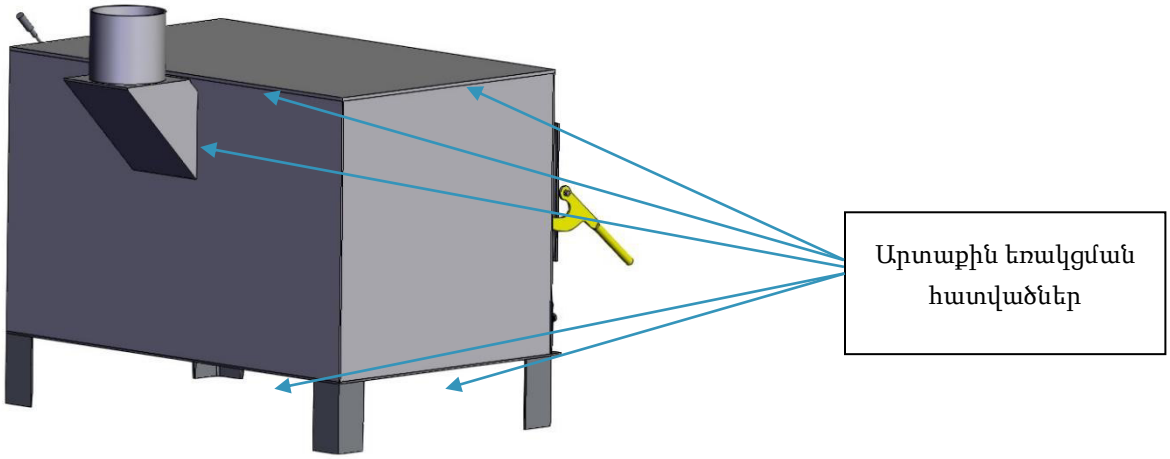

Նկար 2.

- Մոխրի դարակի բռնակի ձևը, այն է գլանաձև /катанка/ կամ գոտիանման /полосовой/ մետաղից թողնվում է արտադրողի հայեցողությանը, պահպանելով արտադրանքի շուկայական արտաքին տեսքը /նկար 3/։

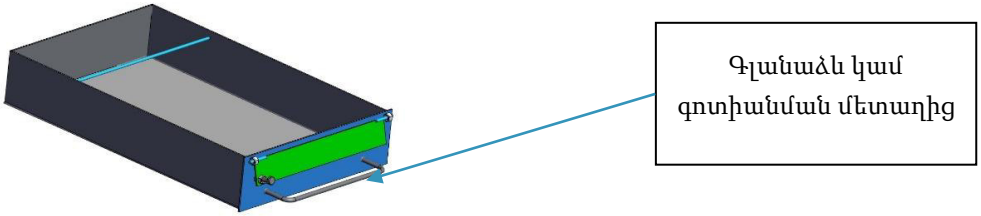

Նկար3.

- Հնոցի դռան կիպացման համար օգտագործել կերամիկական հրակայուն պարան քառակուսի ընդլայնական կտրվածքով, ջերմադիմացկունությունը >1000° C, բացառելով ասբեստային հիմքով հրակայուն պարանների օգտագործումը։
- Վառարանի բոլոր արտաքին մակերևույթները փոշեներկել ջերմակայուն սև ներկով, ներկի ջերմայաունության աստիճանը >1000° C-ից, բացառությամբ վառարանի վերին հորիզոնական պատի և ջեռոցի ներքին մակերեսների, հաշվի առնելով, որ վերջիններս կիրառվելու են սնունդ պատրաստելու համար, փայլեցվում է հղկաթղթով /полировка/ /նկար 4/։

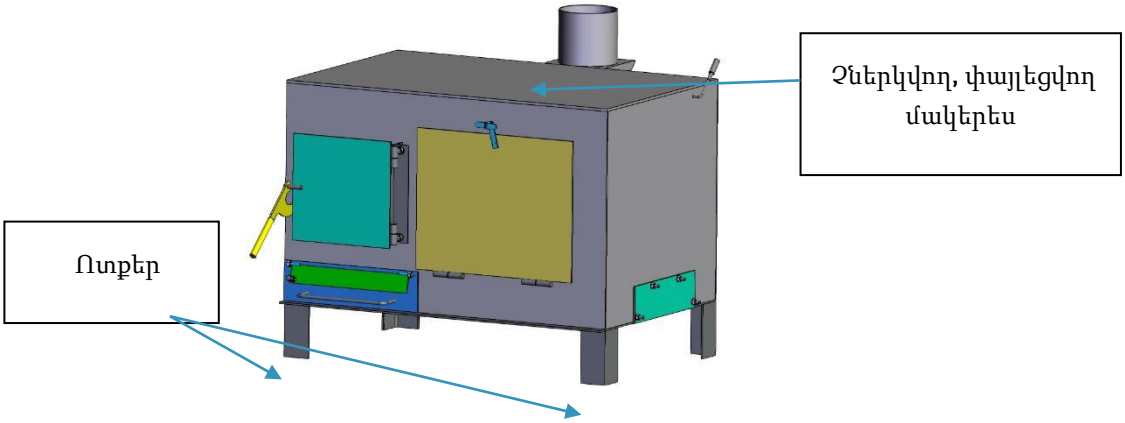

Նկար 4.

- Վառարանի ոտքերը կարող են պատրաստվել նախագծում նշված անկյունակից 50x50x4 մմ կամ ուղղանկյուն խողովակից 50x50x4 մմ /նկար 4/։

- Ջեռոցի բաղկացուցիչ մասերի եռակցումը կատարել արտաքին կողմից, բացառելով ջեռոցի ներսում եռակցման կարեր /նկար 5/։

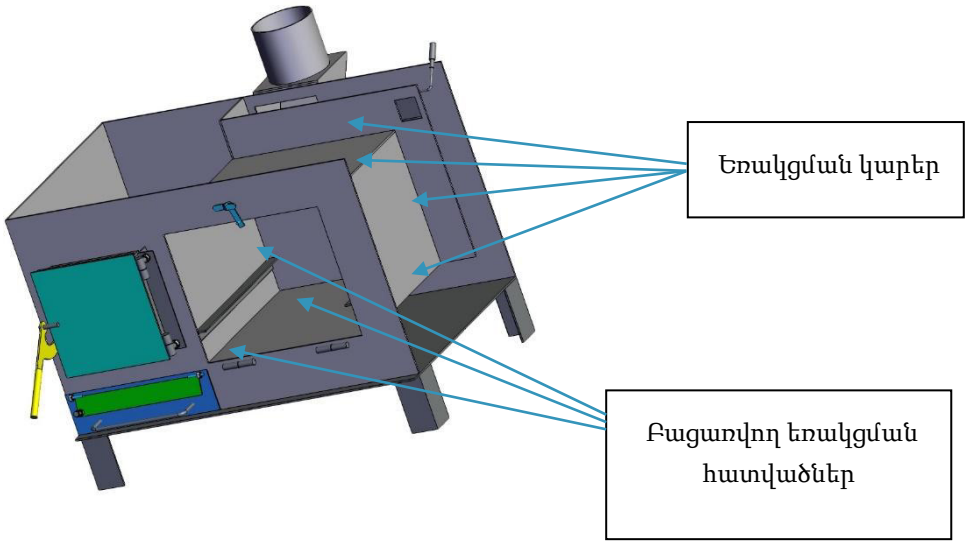

Նկար 5.

- Թողարկման օդանցքի փականը պատրաստել ըստ գծագրում ներկայացված ձևով և չափերով։ Չափերից և ձևից շեղման դեպքում արտադրողը պետք է ապահովի փականի փակ և բաց դիրքերի ապահով աշխատանքը /նկար 6/։

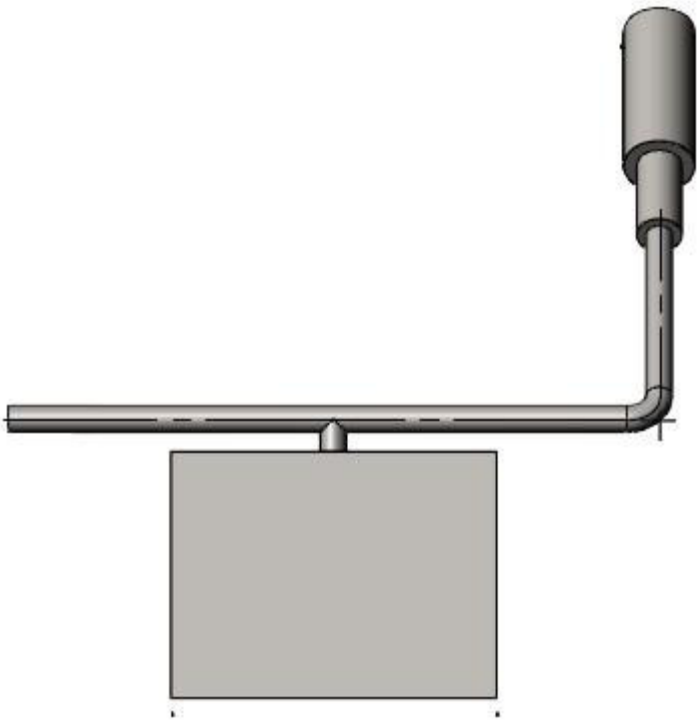

Նկար 6.

- Հնոցի դռան չորս հիմքերը եռակցվում են ներքին եռակցման կարերով համատարած եռակցմամբ, բացառելով ծխի հնարավոր արտահոսքը /նկար 7/:

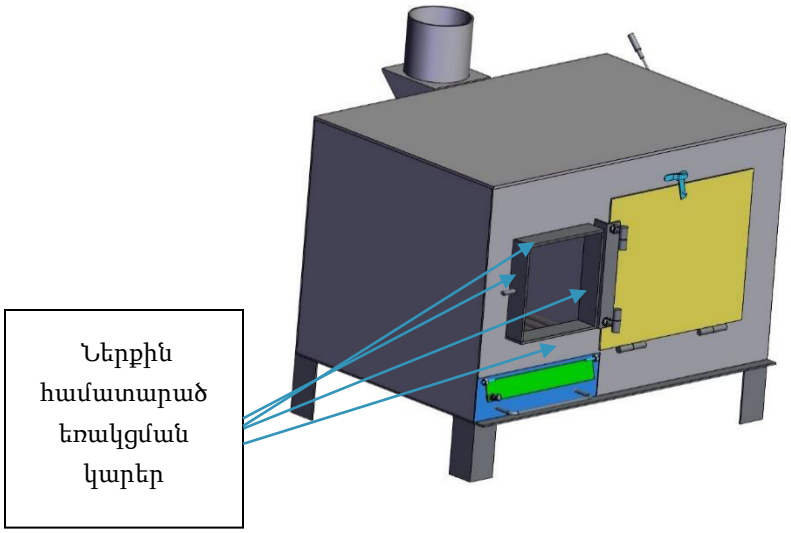

Նկար 7.

Նախագծային այլ փոփոխություններ չի թույլատրվում, բացի վերը թվարկված փոփոխականներից։

Հավելված 2

Էներգաարդյունավետ վառարանի գծագրեր

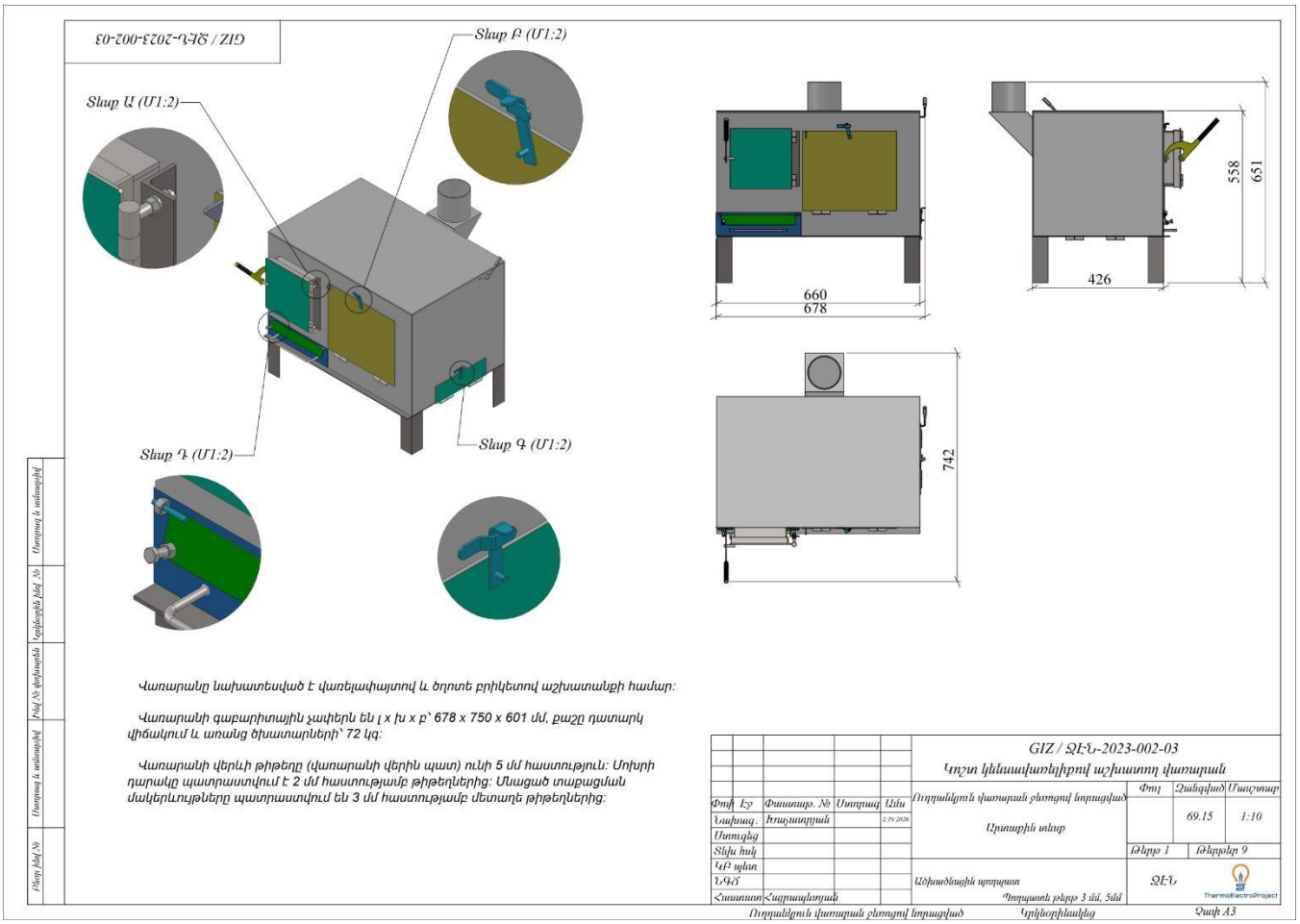

GIZ / ՋԷԵ-2023-002-03

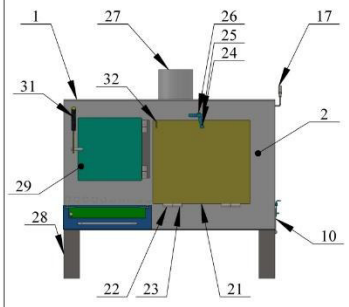

Ծիապազերը հնոցից շարժվում են վեր, ողողում ջեռոցի վերևի պատը (19), այնուհետև անցնում են ջեռոցի աջ պատի (15) ու վառարանի աջ պատի (9) միջև 69 մմ լայնությամբ միջնորմով, հասնում վառարանի հատակին (12) և հերթականությամբ ողողելով ջեռոցի ստորին (14) ու ետևի (16) պատերը հավաքվում են ծխնելույզի հիմքում (27):

Թողարկման օդանցքի փականը (17) ծառայում է վառքի ժամանակ (երբ դեռևս բավարար բնական քաշ չկա) ծխագազերի մասնակի անցման համար:

Այս տեսքում վառարանի վերևի (1) ու դիմացի (2) պատերը, ինչպես նաև ջեռոցի (21) ու հնոցի (29) դռները պայմանականորեն ցույց չեն տրված:

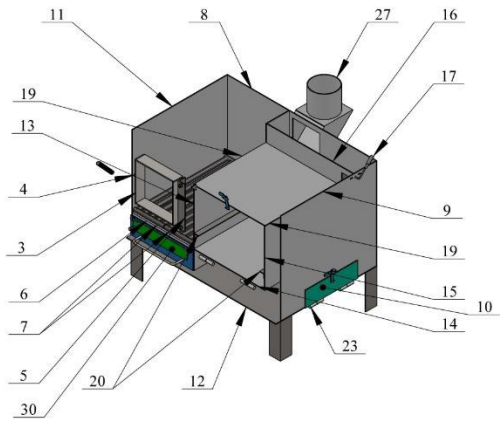

N	Նշանակում	Անվանում	Քանակ	Միավ զանգվ	Ծանոթ
32	ԳՕՍՏ 19903-2015	Ջեռոցի դռան սահմանափակիչ	1		δ=3 մմ
31	206319031	Սիլիկոնե ճաճկություով հրակայուն խողովակ	1		D=12մմ, δ=0,2մմ
30		Սոխրի դարակ, 265x415	1	3.39	
29		Հնոցի դուռ 200x196 ծխնիներով և փականով	1	2.08	
28	ԳՕՍՏ 8509-93	Վառարանի ոտք (Անկյունակ հավասարակողմ 50x50x4, L=100)	4	0.452	
27	ԳՕՍՏ 19903-2015	Ծխնելույզի հիմք	1	1.88	
26	ԳՕՍՏ 19903-2015	Ջեռոցի բռնակի հանգույցի դետալ - 2	2	0.01	δ=2 մմ
25	ԳՕՍՏ 19903-2015	Ջեռոցի բռնակի հանգույցի դետալ - 1	2	0.01	δ=2 մմ
24	ԳՕՍՏ 30136-95	Մեռաղաձող 4x10	2	0.00	
23		Ծխնի եռակցվող ներքին	4	0.01	
22		Ծխնի եռակցվող արտաքին	4	0.03	
21	ԳՕՍՏ 19903-2015	Ջեռոցի դուռ	1	1.86	δ=3 մմ
20	ԳՕՍՏ 8509-93	Անկյունակ հավասարակողմ 20x20x3, L=320	2	0.156	
19	ԳՕՍՏ 19903-2015	Ջեռոցի վերին պատ	1	2.37	δ=3 մմ
18	ԳՕՍՏ 5927-70	Մանեկ M6	1	0.00	
17		Թողարկման օդանցքի փական	1	0.07	
16	ԳՕՍՏ 19903-2015	Ջեռոցի ետևի պատ	1	2.82	δ=3 մմ
15	ԳՕՍՏ 19903-2015	Ջեռոցի աջ պատ	1	1.83	δ=3 մմ
14	ԳՕՍՏ 19903-2015	Ջեռոցի ստորին պատ	1	2.32	δ=3 մմ
13	ԳՕՍՏ 19903-2015	Հնոցի և ջեռոցի միջնապատ	1	3.37	δ=3 մմ
12	ԳՕՍՏ 19903-2015	Վառարանի հատակ	1	6.89	δ=3 մմ
11	ԳՕՍՏ 19903-2015	Վառարանի ձախ պատ	1	3.93	δ=3 մմ
10	ԳՕՍՏ 19903-2015	Մաքրման պատուհան	1	0.37	δ=3 մմ
9	ԳՕՍՏ 19903-2015	Վառարանի աջ պատ	1	3.70	δ=3 մմ
8	ԳՕՍՏ 19903-2015	Վառարանի ետևի պատ	1	5.84	δ=3 մմ
7	ԳՕՍՏ 5781-82	Կրակավանդակ	2	3.23	Արմատուրա հարթ Ø16մմ, L=2300մմ
6	ԳՕՍՏ 19903-2015	Կրակավանդակի տակդիր (հիմք)	1	2.03	δ=5 մմ
5	ԳՕՍՏ 8509-93	Հնոցի դռան ծխնիների հիմք (Անկյունակ հավասարակողմ 30x30x3, L=180)	1	0.156	
4	ԳՕՍՏ 30136-95	Մեռաղաձող 8, L=26	1	0.01	
3	ԳՕՍՏ 103-76	Պողպատե ժապավեն 40x4, L=166	4	0.21	
2	ԳՕՍՏ 19903-2015	Վառարանի դիմացի պատ	1	3.33	δ=3 մմ
1	ԳՕՍՏ 19903-2015	Վառարանի վերևի պատ	1	10.97	δ=5 մմ

Փոփ | Էջ | Փաստաթ. № | Ստորագ | Ամս

GIZ / ՋԷԵ-2023-002-03

Արտաքին տեսք

Լիսկոր 2

Ուղարկման փաստաթղթի ջեռոցով նորացված | Կրկնօրինակեց | Չափ A3

Ստորագրություն և ամսաթիվ | Հրավերի թիվ № | Օրինակի № | Ստորագրություն և ամսաթիվ | Փոխարինող թիվ №

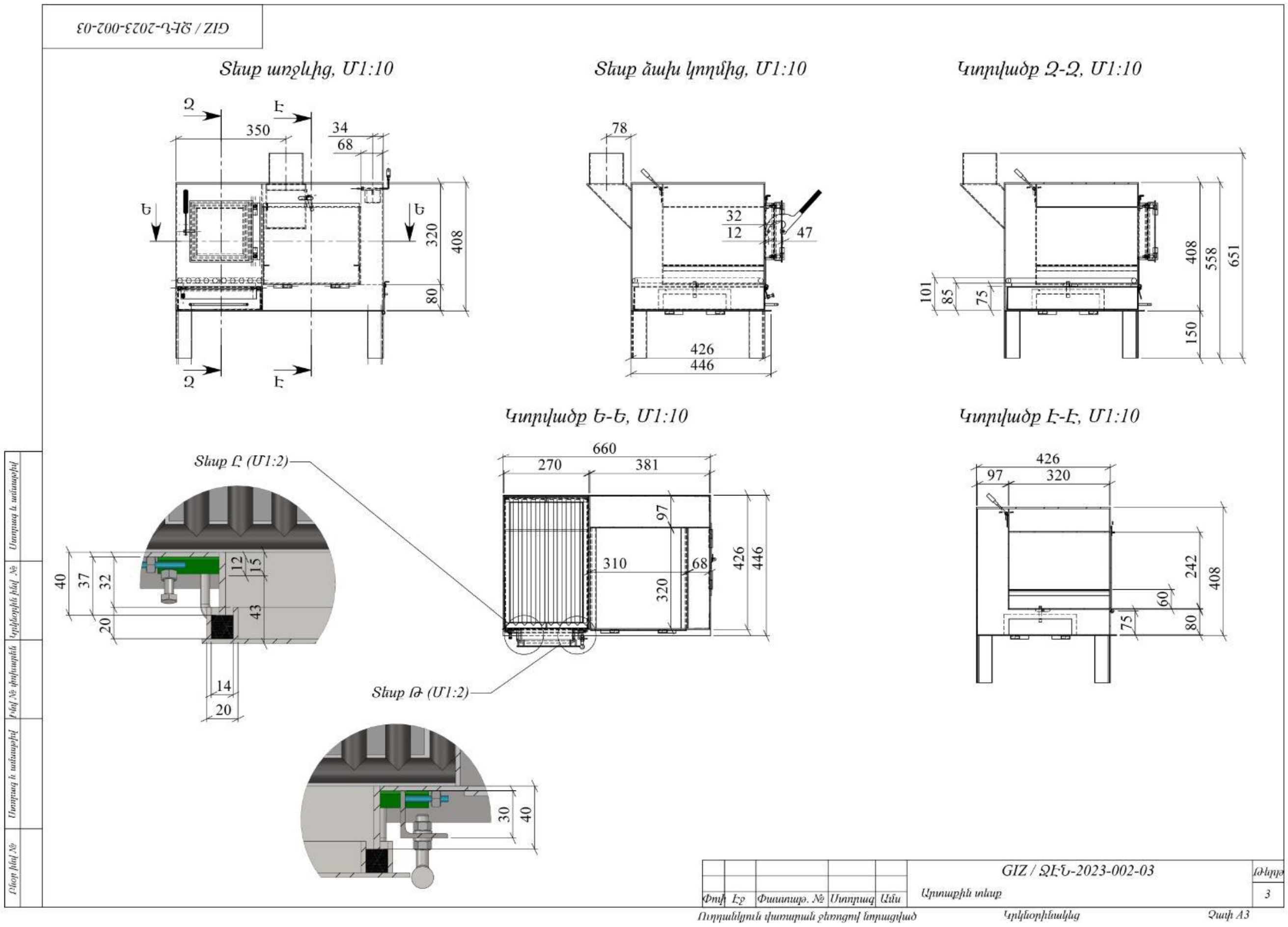
Տեսք առջևից, Մ1:10
Տեսք ձախ կողմից, Մ1:10
Կտրվածք Զ-Զ, Մ1:10
Կտրվածք Ե-Ե, Մ1:10
Կտրվածք Է-Է, Մ1:10
Տեսք Ը (Մ1:2)
Տեսք Թ (Մ1:2)
GIZ / ՋԷՆ-2023-002-03
Արտաքին տեսք

GIZ / ՋԷԸ-2023-002-03

Վառարանի վերևի պատ, Մ1:5

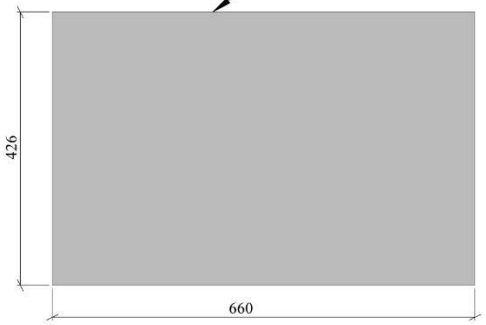

Վառարանի դիմացի պատ, Մ1:5

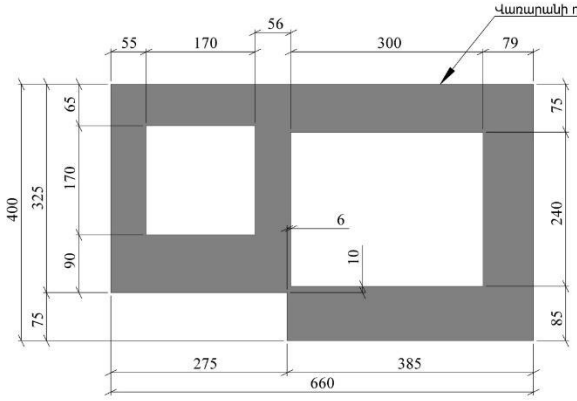

Հնոցի դռան ծխնիների հիմք (Անկյունակ հավասարակողմ 30x30x3, L=180), Մ1:2

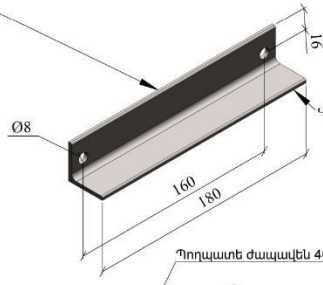

Վառարանի դիմացի պատին առակցվող կողմ

Մետաղաձող 8, L=26, Մ1:1

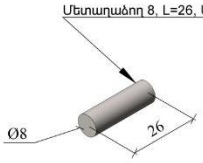

Մետաղաձողը նախատեսված է հնոցի դռան փակ վիճակում ֆիքսման համար համար: Մի կողմից եռակցվում է դռան ձախ կողմի պողպատե ժապավենին: Տես Տեսք ձախ կողմից, թերթ 3 և տեսք Ը թերթ 3:

Պողպատե ժապավեն 40x4, L=166, Մ1:2

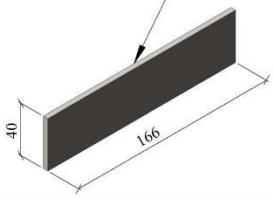

Պողպատե ժապավենները նախատեսված են հնոցի 170x170մմ դռան բացվածքի քպացման համար: Եռակցվում են վառարանի դիմացի պատին: Տես տեսք Ը, Թ, թերթ 3:

N	Նշանակում	Անվանում	Քանակ	Միավ զանգ	Ծանոթ
5	GOUS 8509-93	Հնոցի դռան ծխնիների հիմք (Անկյունակ հավասարակողմ 30x30x3, L=180)	1	0.156	
4	GOUS 30136-95	Մետաղաձող 8, L=26	1	0.01	
3	GOUS 103-76	Պողպատե ժապավեն 40x4, L=166	4	0.21	
2	GOUS 19903-2015	Վառարանի դիմացի պատ	1	3.33	δ=3 մմ
1	GOUS 19903-2015	Վառարանի վերևի պատ	1	10.97	δ=5 մմ

Փոփ | Էջ | Փաստաթ. № | Ստորագ | Ամս

GIZ / ՋԷԸ-2023-002-03

Դետալներ

Լիստ 4

Ուղղանկյուն վառարան ջեռոցով նորացված

Կրկնօրինակեց

Չափ A3

Մասնագ և անուանում | Ստորագ և ամսաթիվ | Ինվ № փոխարին | Հրավ № | Օրինակի № | Մասնագ և անուանում | Ստորագ և ամսաթիվ | Ինվ № հիմ

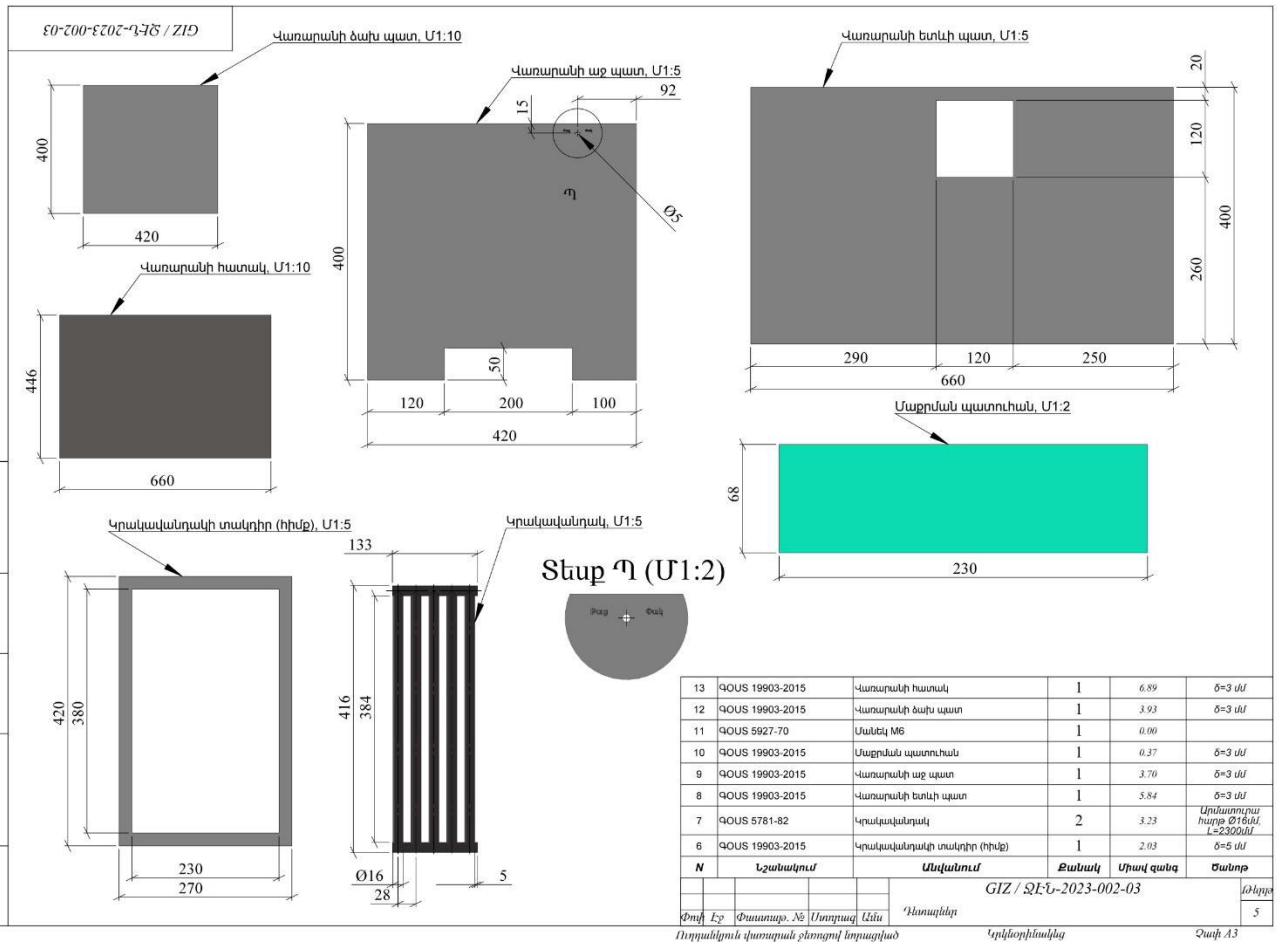

N	Նշանակում	Անվանում	Քանակ	Միավ զանգ	Ծանոթ
13	GOUS 19903-2015	Վառարանի հատակ	1	6.89	δ=3 մմ
12	GOUS 19903-2015	Վառարանի ձախ պատ	1	3.93	δ=3 մմ
11	GOUS 5927-70	Մանեկ M6	1	0.00	
10	GOUS 19903-2015	Մաքրման պատուհան	1	0.37	δ=3 մմ
9	GOUS 19903-2015	Վառարանի աջ պատ	1	3.70	δ=3 մմ
8	GOUS 19903-2015	Վառարանի ետևի պատ	1	5.84	δ=3 մմ
7	GOUS 5781-82	Կրակավանդակ	2	3.23	Արմատուրա հարթ Ø16մմ, L=2300մմ
6	GOUS 19903-2015	Կրակավանդակի տակդիր (հիմք)	1	2.03	δ=5 մմ

Փոփ | Էջ | Փաստաթ. № | Ստորագ | Ամս

GIZ / ՋԷԸ-2023-002-03

Վառարան

Լիստ 5

Ուղղանկյուն վառարան ջեռուցով նորացված

Կրկնօրինակեց

Չափ A3

Մասնագա և անունով | Ստորագա և անունով | Հրկիզման հեռ. № | Ինվ. № ֆոնդային | Ստորագ և անունով | Փոխար հեռ. №

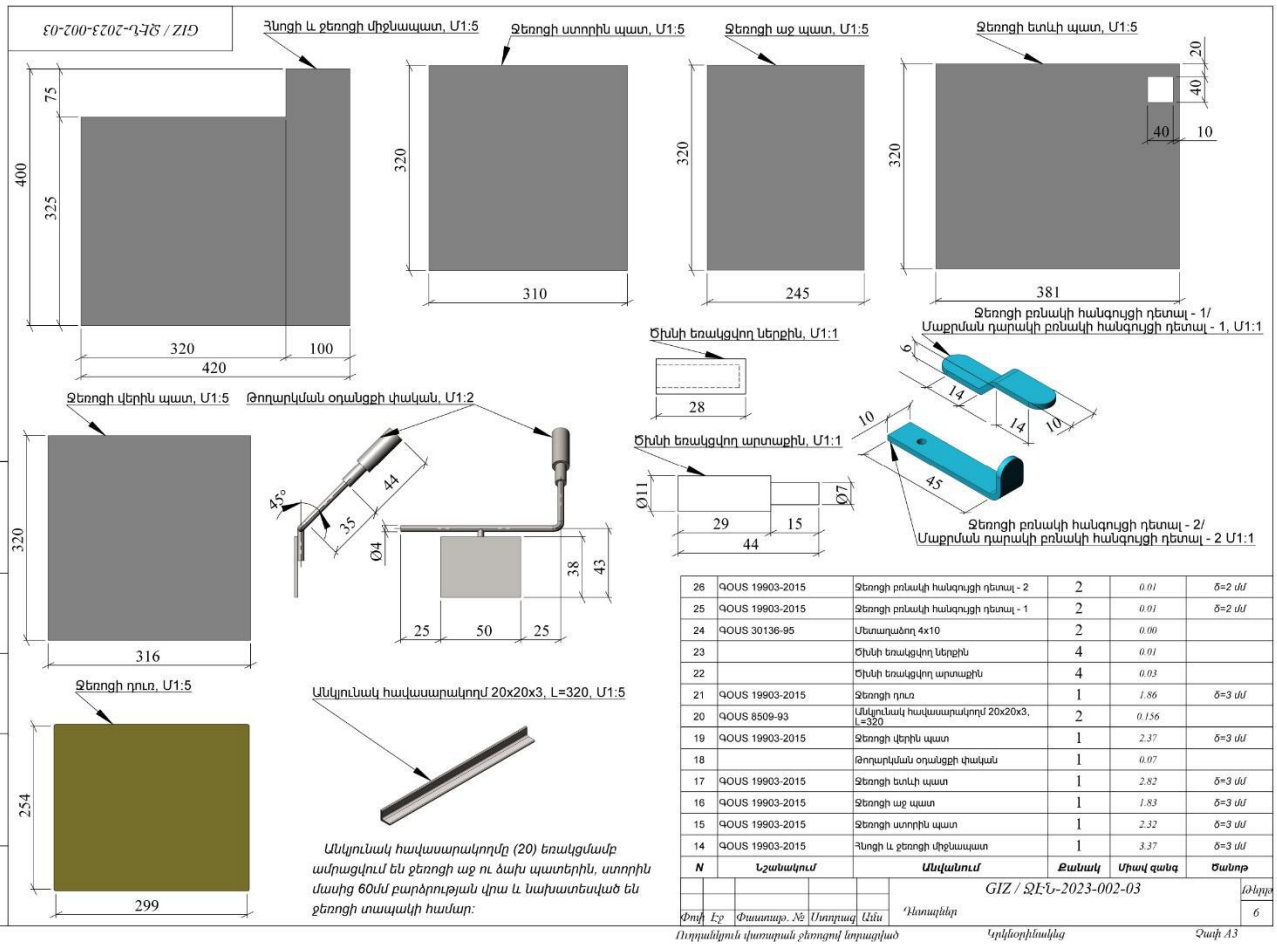

N	Նշանակում	Անվանում	Քանակ	Միավ զանգ	Ծանոթ
26	ԳՕՍՏ 19903-2015	Ջեռոցի բռնակի հանգույցի դետալ - 2	2	0.01	δ=2 մմ
25	ԳՕՍՏ 19903-2015	Ջեռոցի բռնակի հանգույցի դետալ - 1	2	0.01	δ=2 մմ
24	ԳՕՍՏ 30136-95	Մետաղաձող 4x10	2	0.00	
23		Ծխնի եռակցվող ներքին	4	0.01	
22		Ծխնի եռակցվող արտաքին	4	0.03	
21	ԳՕՍՏ 19903-2015	Ջեռոցի դուռ	1	1.86	δ=3 մմ
20	ԳՕՍՏ 8509-93	Անկյունակ հավասարակողմ 20x20x3, L=320	2	0.156	
19	ԳՕՍՏ 19903-2015	Ջեռոցի վերին պատ	1	2.37	δ=3 մմ
18		Թողարկման օդանցքի փական	1	0.07	
17	ԳՕՍՏ 19903-2015	Ջեռոցի ետևի պատ	1	2.82	δ=3 մմ
16	ԳՕՍՏ 19903-2015	Ջեռոցի աջ պատ	1	1.83	δ=3 մմ
15	ԳՕՍՏ 19903-2015	Ջեռոցի ստորին պատ	1	2.32	δ=3 մմ
14	ԳՕՍՏ 19903-2015	Հնոցի և ջեռոցի միջնապատ	1	3.37	δ=3 մմ

Փոփ | Էջ | Փաստաթ. № | Ստորագ | Ամս

GIZ / ՋԷԵ-2023-002-03

Դետալներ

Թերթ 6

Ուղղանկյուն վառարան ջեռոցով նորացված

Կրկնօրինակեց

Չափ A3

Մասշտաբ և անուանումներ

Կրկնօրինակեց №

Փոխարինեց №

Մասշտաբ և անուանումներ

Բնօր թերթ №

GIZ / ՋԷԵՍ-2023-002-03

Մոխրի դարակ, 265x415

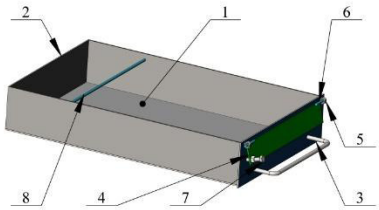

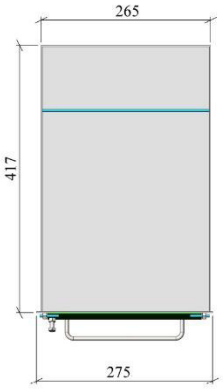

N	Նշանակում	Անվանում	Քանակ	Միավ զանգ	Ծանոթ
8	ՀՕՍ 30136-95	Մետաղաձող 4x261	1	0.03	
7	ՀՕՍ 7805-70	Հեղյուս M6x30	1	0.01	
6	ՀՕՍ 30136-95	Մետաղաձող 4x30	2	0.00	
5	ՀՕՍ 5927-70	Մանեկ M6	3	0.00	
4	ՀՕՍ 19903-2015	Մոխրի դարակի դիմացի պատի սողնակ	1	0.13	δ=2 մմ
3	ՀՕՍ 19903-2015	Մոխրի դարակի դիմացի պատ	1	0.27	δ=2 մմ
2	ՀՕՍ 19903-2015	Մոխրի դարակի կողմնային պատ	1	1.19	δ=2 մմ
1	ՀՕՍ 19903-2015	Մոխրի դարակի հատակ	1	1.72	δ=2 մմ

Մոխրի դարակի դիմացի պատ, Մ1:5

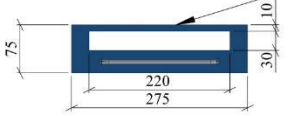

Մետաղաձողը (8) նախատեսված է որպես լրացուցիչ բռնակ՝ դարակի հանման կամ տեղադրման ժամանակ:

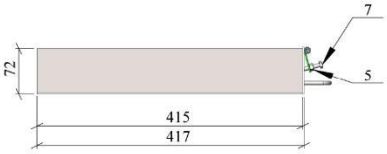

Մոխրի դարակի դիմացի պատի սողնակ, Մ1:5

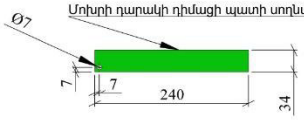

Ծխնելույզի հիմք, Մ1:5

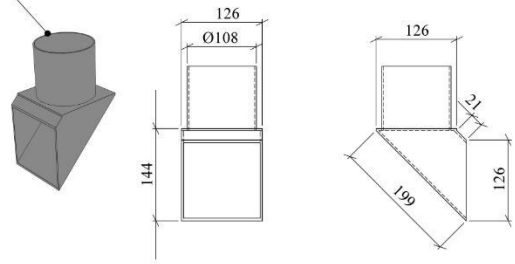

Ծխնելույզի հիմքը (29) պատրաստվում է Φ102 կամ Φ108 խողովակից և համապատասխան չափերով 3 մմ հաստությամբ պողպատե թերթերից:

N	Նշանակում	Անվանում	Քանակ	Միավ զանգ	Ծանոթ
29	ՀՕՍ 8509-93	Վառարանի ուռք (Անկյունակ հավասարակողմ 50x50x4, L=100)	4	0.452	
28	ՀՕՍ 19903-2015	Ծխնելույզի հիմք	1	1.88	

Փոփ	Էջ	Փաստաթ. №	Ստորագ	Ամս	GIZ / ՋԷԵՍ-2023-002-03	Լիսեռ
					Հատակագիծ. Մոխրի դարակ, 265x415	7

Ուղղանկյուն վառարան ջեռոցով նորացված — Կրկնօրինակեց — Չափ A3

Ստորագրություն և ամսաթիվ | Հերթ. № | Ստորագրություն և ամսաթիվ | Բնօր. № | Ստորագրություն և ամսաթիվ

GIZ / ՋԷԵ-2023-002-03

Հնոցի դուռ 200x196 ծխնիներով և փականով

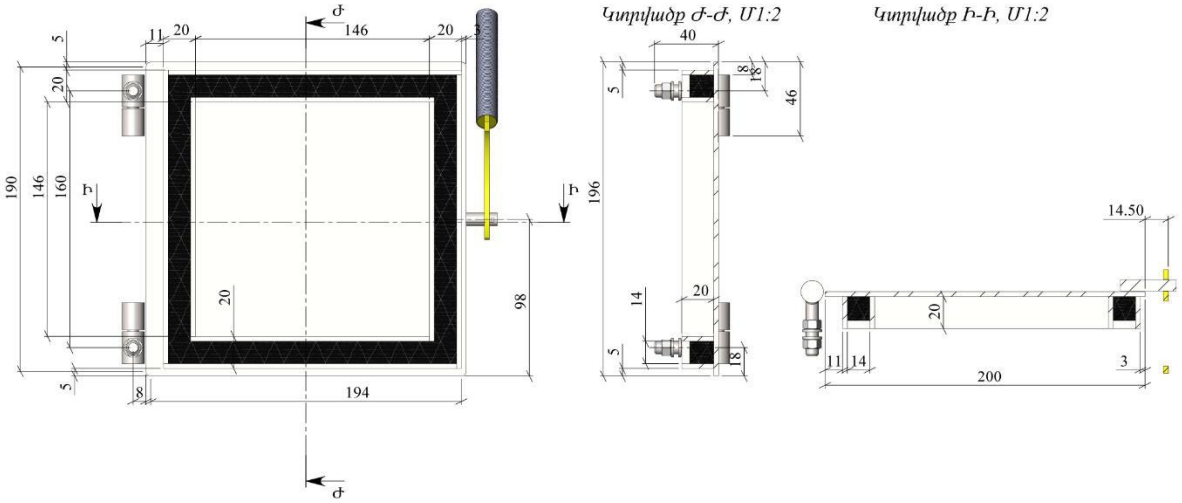

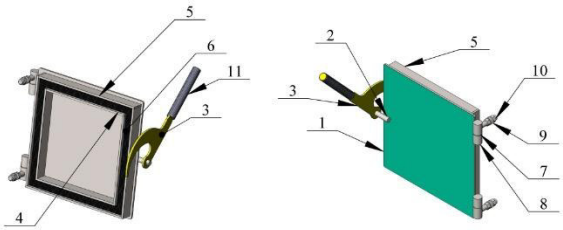

N	Նշանակում	Անվանում	Քանակ	Միավ զանգ	Ծանոթ
11	206319031	Սիլիկոնե ճաճկությամբ հրակայուն խողովակ	1		D=12մմ, δ=0,2մմ
10	ՊՕՍ 5927-70	Մանեկ M6	4	0.00	
9	ՊՕՍ 11371-78	Տափօղակ 6	4	0.00	
8		Ծխնի M8 հեղուսով արտաքին	2	0.02	
7		Ծխնի M8 հեղուսով ներքին	2	0.03	
6		Կերամիկական աբարան 15x15 կամ Ø15, L=750	1	0.25	
5	ՊՕՍ 103-76	Պողպատե ժապավեն 20x3, L=183	4	0.09	
4	ՊՕՍ 103-76	Պողպատե ժապավեն 20x3, L=149	4	0.07	
3		Դռան բռնակ կեռիկով	1	0.15	δ=3 մմ
2	ՊՕՍ 30136-95	Մեռաղաձող 8	1	0.01	
1	ՊՕՍ 19903-2015	Հնոցի դուռ 200x196	1	0.92	δ=3 մմ

Փոփ	Էջ	Փաստաթ. №	Ստորագ	Ամս	GIZ / ՋԷԵ-2023-002-03	Լիստ
					Հնոցի դուռ 200x196 ծխնիներով և փականով	8

Ուղարկման փաստաթղթի ձևաչափով լրացված — Կրկնօրինակեց — Չափ A3

Ստորագրություն և ամսաթիվ | Օրինակի հեղ. № | Ստորագրություն և ամսաթիվ | Բնօր. հեղ. №

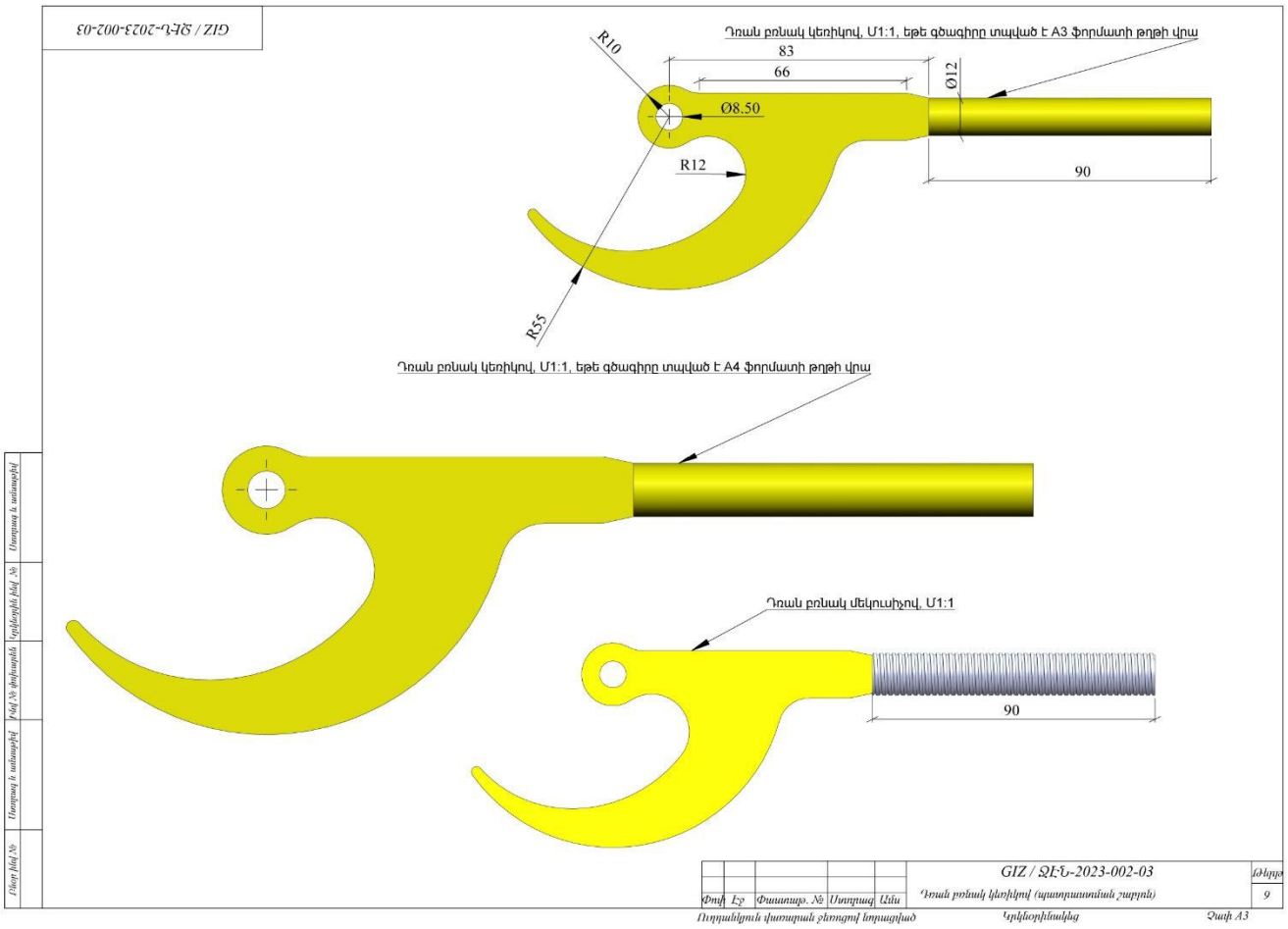
GIZ / ՋԷԵ-2023-002-03
Դռան բռնակ կեռիկով, M1:1, եթե գծագիրը տպված է A3 ֆորմատի թղթի վրա
R10
83
66
Ø12
Ø8.50
R12
90
R55
Դռան բռնակ կեռիկով, M1:1, եթե գծագիրը տպված է A4 ֆորմատի թղթի վրա
Դռան բռնակ մեկուսիչով, M1:1
90
Ստորագր. և ամսաթիվ
Փոխար. հեղ. №
Ստորագր. և ամսաթիվ
Հրավ. № փոխարին.
Օրինակի հեղ. №
Ստորագր. և ամսաթիվ
Փոխ. Էջ Փաստաթղ. № Ստորագր. Ամս.
GIZ / ՋԷԵ-2023-002-03
Դռան բռնակ կեռիկով (պատրաստման շարժում)
Թերգր.
9
Ուղղանկյուն վարդան ջեռոցով եռակցված
Կրկնօրինակեց
Չափ A3